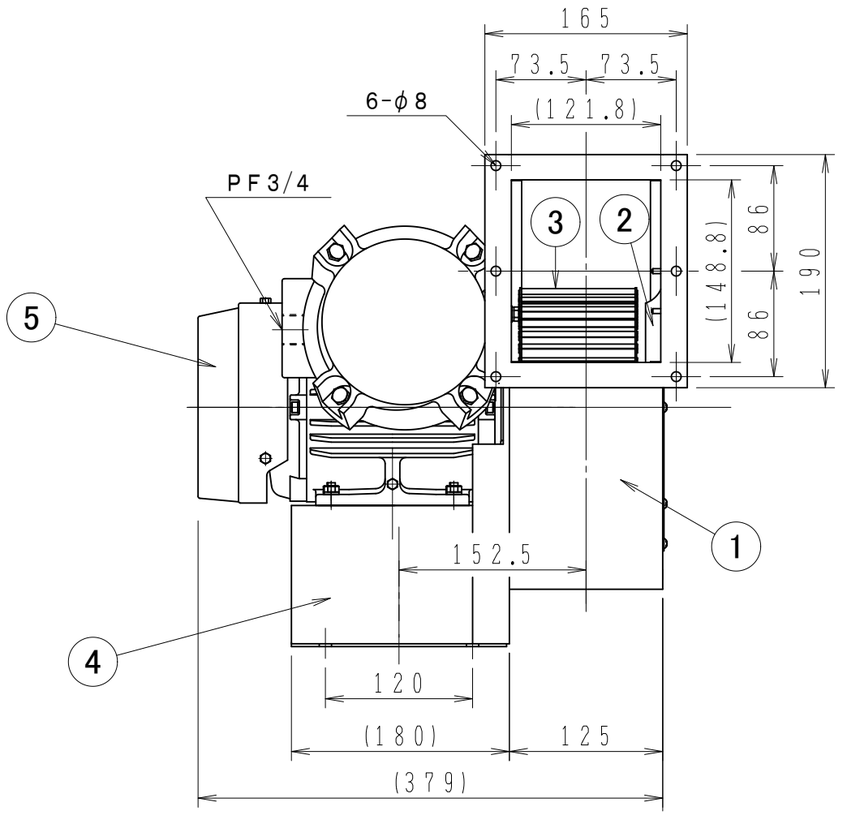

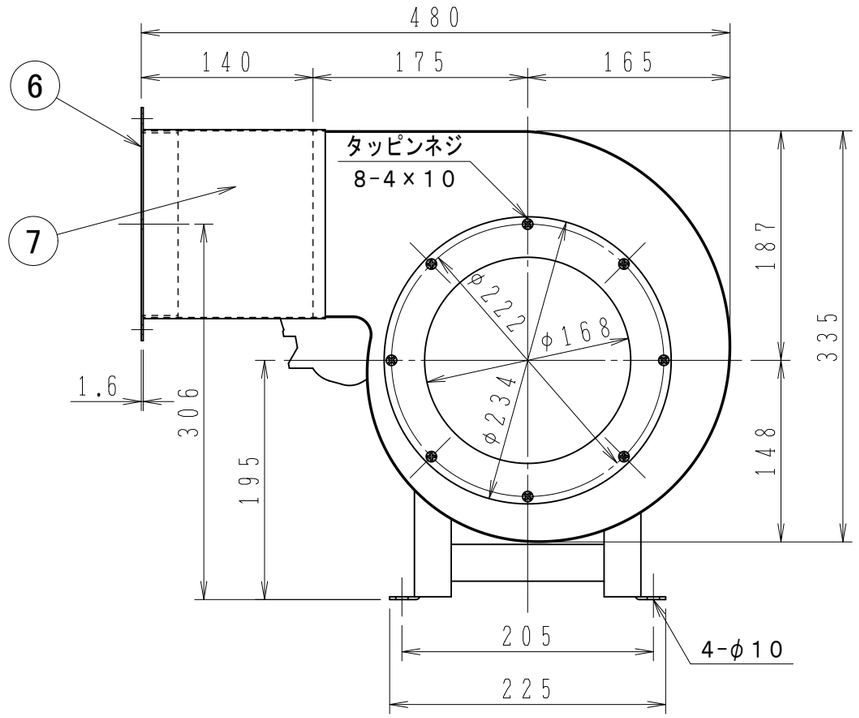

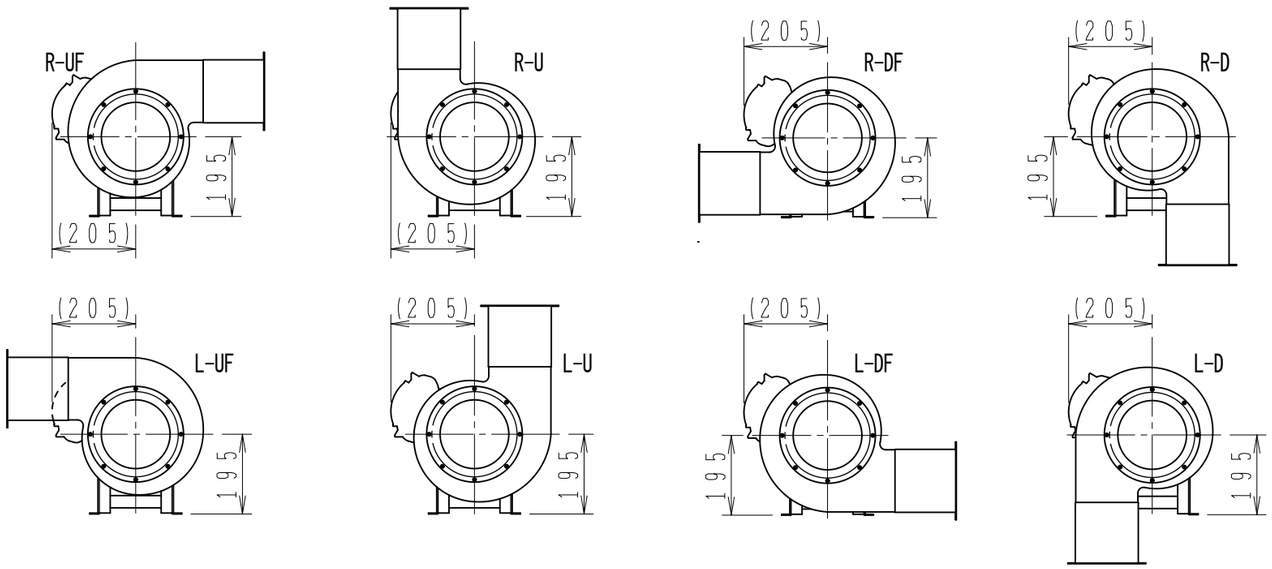

モータ：東芝製 耐圧防爆形 ＩＫ－ＦＣＫ８ＸＸ
３φ２００Ｖ ０.７５ＫＷ ２Ｐ

番号	名称	図番	個数	材質	摘要
7	ターポリンキャンバス		1	ナイロン	
6	角フランジ		1	ＳＰＣ	
5	モーター		1		
4	モーター台		1	ＳＰＣ	
3	シロッコファン		1	ＳＰＣ	
2	ベルマウス		1	ＳＰＣ	
1	ケーシング		1	ＳＰＣ	

吐出方向一覧（参考図）

主要寸法は上図と同じになります。

△	訂正記事	訂正年月日	. .

製図	H.IIKUBO '26・04・23	審査	・ ・	承認	・ ・	重量		縮尺	1：5
単位	mm								
機種	ＳＳ－０１Ｈ			図名	三相電動送風機				
株式会社 佐藤工業所				図番	Ｂ－ＳＳ－０１Ｈ－Ｔ４				

表面処理		